FASE 5: POSIZIONAMENTO LONGHERONI DI BASE A CURA DI PISCINE CASTIGLIONE

NOTE SOLETTA

SPESSORE SOLETTA 200 mm MINIMO.
CALCESTRUZZO C20/25 ARMATO CON RETE ELETTROSALDATA ø6 200x200
SUPERFICIE LISCIATA AD INTONACO CON MALTA DI SABBIA FINE E CEMENTO
IL PERIMETRO DELLA SOLETTA DEV'ESSERE PERFETTAMENTE PLANARE CON TOLLERANZA MASSIMA 20mm PER LA CORRETTA POSA DELLA STRUTTURA
DARE AL FONDO 20mm DI PENDENZA VERSO LE PRESE DI FONDO

SEZIONE A–A

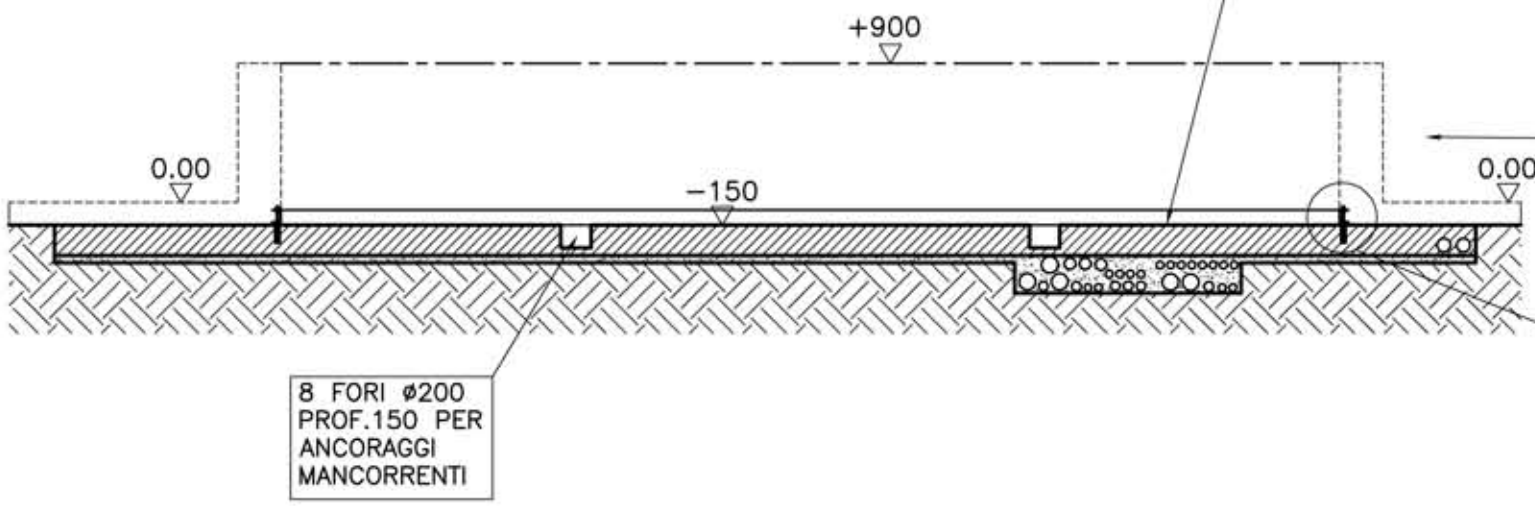

DETTAGLIO "X" scala 1:10

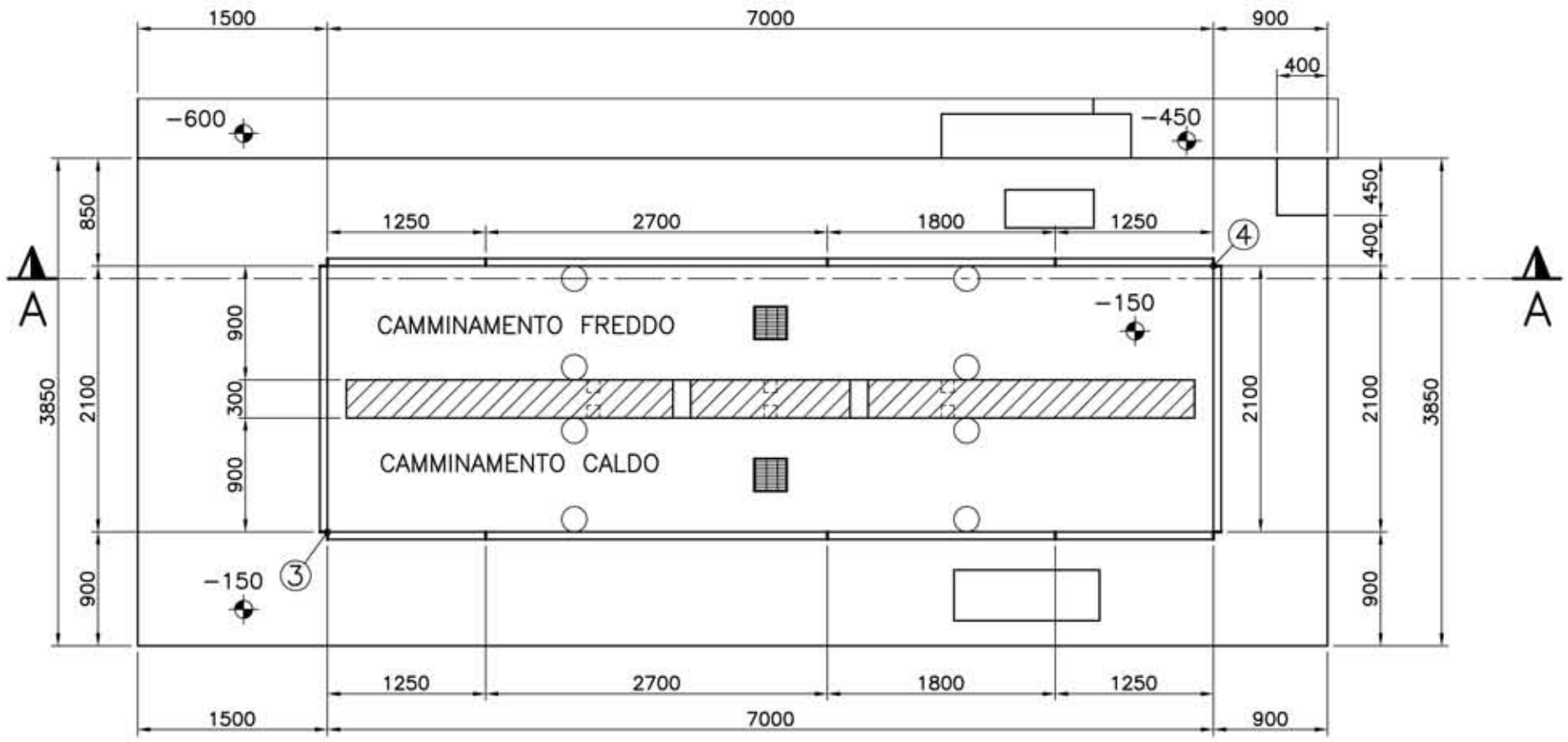

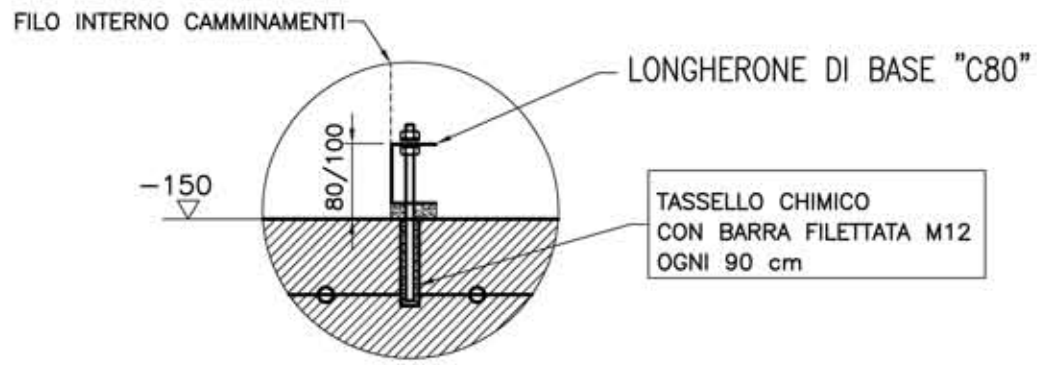

LEGENDA LONGHERONI DI BASE

LONGHERONI DA 2700	N.02
LONGHERONI DA 2100	N.02
LONGHERONI DA 1800	N.02
LONGHERONI DA 1250	N.04
TOTALE LONGHERONI	N.10

1

DIAGONALE CAMMINAMENTI 3–4 mm 7308 +/− 10

COMMITTENTE:	N° DIS.	TAVOLA:	SCALA:
	MP01 0870A	N.4	1:50

COPYRIGHT RESERVED – RIPRODUZIONE VIETATA – REPRODUCCION PROHIBIDA – REPRODUCTION INTERDITE

Piscine Castiglione
Piscine Castiglione
Divisione commerciale
della A&T EUROPE SPA
46043 Castiglione
delle stiviere (MN)
TEL. 0376–94261
FAX 0376–631482
E-MAIL:
info@piscine castiglione.it